DMX回線表

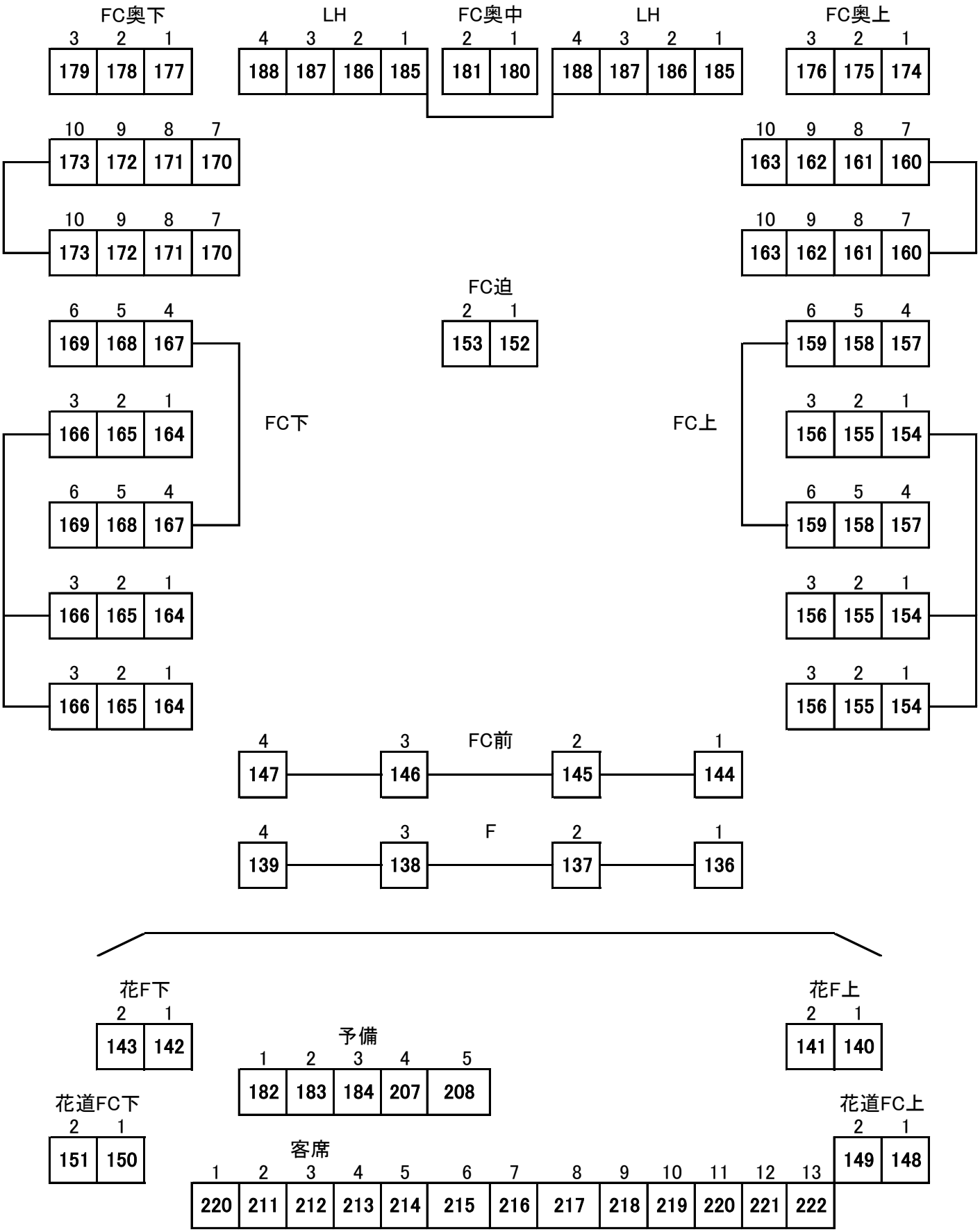
FC奥下
3 2 1
179 178 177
LH
4 3 2 1
188 187 186 185
FC奥中
2 1
181 180
LH
4 3 2 1
188 187 186 185
FC奥上
3 2 1
176 175 174
10 9 8 7
173 172 171 170
10 9 8 7
173 172 171 170
10 9 8 7
163 162 161 160
10 9 8 7
163 162 161 160
FC迫
2 1
153 152
6 5 4
169 168 167
6 5 4
159 158 157
3 2 1
166 165 164
FC下
FC上
3 2 1
156 155 154
6 5 4
169 168 167
6 5 4
159 158 157
3 2 1
166 165 164
3 2 1
156 155 154
3 2 1
166 165 164
3 2 1
156 155 154
4 3 FC前 2 1
147 146 145 144
4 3 F 2 1
139 138 137 136
花F下
2 1
143 142
花F上
2 1
141 140
予備
1 2 3 4 5
182 183 184 207 208
花道FC下
2 1
151 150
花道FC上
2 1
149 148
客席
1 2 3 4 5 6 7 8 9 10 11 12 13
220 211 212 213 214 215 216 217 218 219 220 221 222

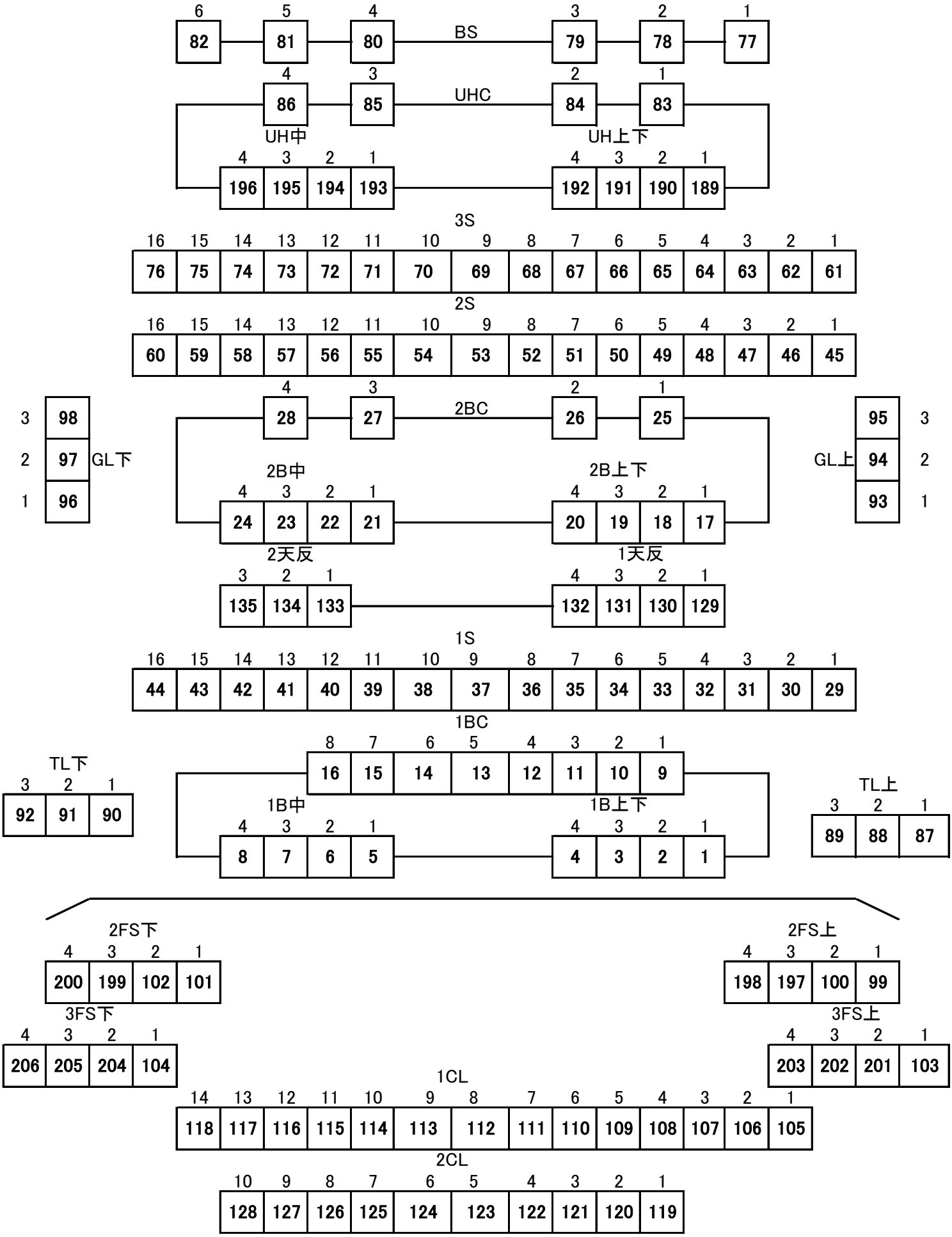
BS
6 5 4 3 2 1
82 81 80 79 78 77
UHC
4 3 2 1
86 85 84 83
UH中
UH上下
4 3 2 1 4 3 2 1
196 195 194 193 192 191 190 189
3S
16 15 14 13 12 11 10 9 8 7 6 5 4 3 2 1
76 75 74 73 72 71 70 69 68 67 66 65 64 63 62 61
2S
16 15 14 13 12 11 10 9 8 7 6 5 4 3 2 1
60 59 58 57 56 55 54 53 52 51 50 49 48 47 46 45
2BC
4 3 2 1
28 27 26 25
GL下
3 2 1
98 97 96
GL上
95 94 93
3 2 1
2B中
2B上下
4 3 2 1 4 3 2 1
24 23 22 21 20 19 18 17
2天反
1天反
3 2 1 4 3 2 1
135 134 133 132 131 130 129
1S
16 15 14 13 12 11 10 9 8 7 6 5 4 3 2 1
44 43 42 41 40 39 38 37 36 35 34 33 32 31 30 29
1BC
8 7 6 5 4 3 2 1
16 15 14 13 12 11 10 9
TL下
3 2 1
92 91 90
TL上
3 2 1
89 88 87
1B中
1B上下
4 3 2 1 4 3 2 1
8 7 6 5 4 3 2 1
2FS下
4 3 2 1
200 199 102 101
2FS上
4 3 2 1
198 197 100 99
3FS下
4 3 2 1
206 205 204 104
3FS上
4 3 2 1
203 202 201 103
1CL
14 13 12 11 10 9 8 7 6 5 4 3 2 1
118 117 116 115 114 113 112 111 110 109 108 107 106 105
2CL
10 9 8 7 6 5 4 3 2 1
128 127 126 125 124 123 122 121 120 119